VZOROVÝ PŘÍČNÝ ŘEZ ULOŽENÍ LITINOVÉHO POTRUBÍ

a) V KOMUNIKACI b) VE VOLNÉM TERÉNU

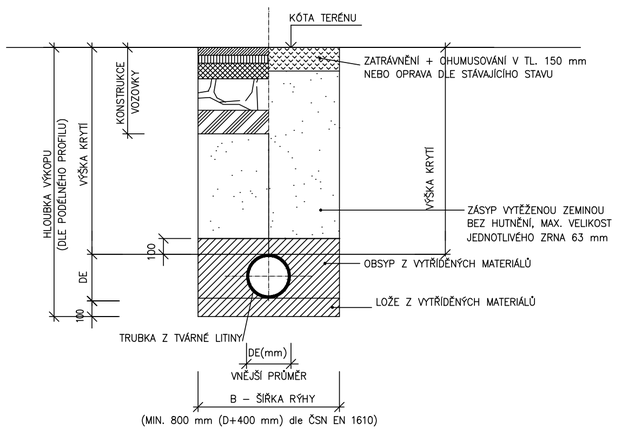

LOŽE Z VYTŘÍDĚNÝCH MATERIÁLŮ
S HUTNĚNÍ
Es = 2 MPa
ZEMINA: PÍSKY, ŠTĚRKY, ČISTÉ NEBO SLABĚ HLINITÉ (ZRNA MENŠÍ NEŽ 50 MM)

MINIMÁLNÍ VÝŠKA KRYTÍ 1 METR

VZOROVÝ PŘÍČNÝ ŘEZ ULOŽENÍ POTRUBÍ
TUHÉ POTRUBÍ (KAMENINA)

ULOŽENÍ V SILNĚ
ZAT. KOMUNIKACÍCH

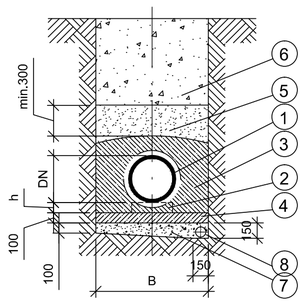

LEGENDA:

1 KANALIZAČNÍ POTRUBÍ - KAMENINA (BETON)
2 PODKLADOVÝ BETON
3 OBETONOVÁNÍ - BETON C 12/15
4 PODKLADNÍ BETON C 12/15
5 OBSYP PÍSČITOU ZEMINOU
6 ZHUTNĚNÝ ZÁSYP NESOUDRŽNOU ZEMINOU
7 ŠTĚRKOPÍSKOVÝ PODSYP
8 DRENÁŽ, PO DOKONČENÍ STAVBY NUTNO ZASLEPIT V ŠACHTÁCH

ZAPRACOVÁNÍ PŘIPOMÍNEK 03/2017

Změna:	Název změny:	Datum:	Provedl:	Podpis:

OBJEDNATEL:
Statutární město Brno
Dominikánské nám. 1
601 67 Brno

KOORDINÁTOR:
Dopravní podnik města Brna a.s.
Hlinky 64/151
603 00 Brno

Sdružení "MP + MCO - TT z Osové ke Kampusu MU", člen sdružení:
MORAVIA CONSULT Olomouc a.s.
Legionářská 1058/8, 779 00 Olomouc
tel.: +420 585 570 444
www.moravia.cz

METROPROJEKT Praha a.s.
nám. I. P. Pavlova 2/1786
120 00 Praha 2
generální ředitel: Ing. David Krása
tel.: +420 296 154 105
www.metroprojekt.cz
info@metroprojekt.cz

Souprava číslo:

HIP: Ing. Petr Vyskočil
tel.: 296 154 153
Podpis:
Stupeň: DUR

Název a účel díla:
PRODLOUŽENÍ TT Z OSOVÉ KE KAMPUSU MU V BOHUNICÍCH - 1. ETAPA

Zpracovatelský útvar: S80
tel.: 296 154 400
Vedoucí útvaru: Ing. Jakub Huml
Podpis:

Název části díla:
Výkresová dokumentace
300 Vodohospodářské objekty

D.
D.4

Odpovědný projektant: Ing. Lenka Janoutová
Podpis:
Vypracoval: Ing. Lenka Janoutová
Podpis:
Skart. znak: V20/2037
Datum: 09/2016
Počet formátů: 3xA4
Měřítko: -

Název přílohy:
Vzorové příčné řezy

Změna: -
Číslo příl.: 007

IČD: 15 6733 001 04 04 00